rovatti pompe

Rovatti A. & Figli Pompe SpA
42042 FABBRICO (Reggio Emilia) - ITALIA
Tel. +39 0522 665000 Fax +39 0522 665020
E-mail info@rovatti.it - www.rovatti.it

Produktbeschreibung

F34K125/2E

	Pos. Nr.	Bezeichnung	Art.-Nr.	Anz.	EP / €	GP / €
1		**Mehrstufige SAE Flansch kreiselpumpe**				
2		Kreiselpumpe: F34K125/2E		1	Prs.a. Anfr.	Prs.a. Anfr.
3		Pumpenkörper Mehrstufige SAE Flansch Kreiselpumpe mit axiale Saugöffnung. Drucköffnung orientiert sich an der Spitze seitlich um 90° in 2 Richtungen gedreht. Ölgeschmierten Lagerbock. Pumpenkörper : Grauguss Laufrad : Grauguss Schleissring : Grauguss Ummantelung Diffusor : Grauguss Diffusor : Grauguss Saugkörper : Grauguss Welle : Stahl Twinner System® : Edelstahl Stopfbuchse : Synthetikfasern Wellenschutzbuchse : Chromstahl Flansch : Sphäroguss Max. Gehalt an Feststoffen : 40 g/m³ Max. Pumpwassertemperatur : 90 °C Max. Betriebsdauer bei Q=0 : 2 min				
4					Gesamtpreis	Prs.a. Anfr.

rovatti pompe

Rovatti A. & Figli Pompe SpA
42042 FABBRICO (Reggio Emilia) - ITALIA
Tel. +39 0522 665000 Fax +39 0522 665020
E-mail info@rovatti.it - www.rovatti.it

Technische Daten

F34K125/2E

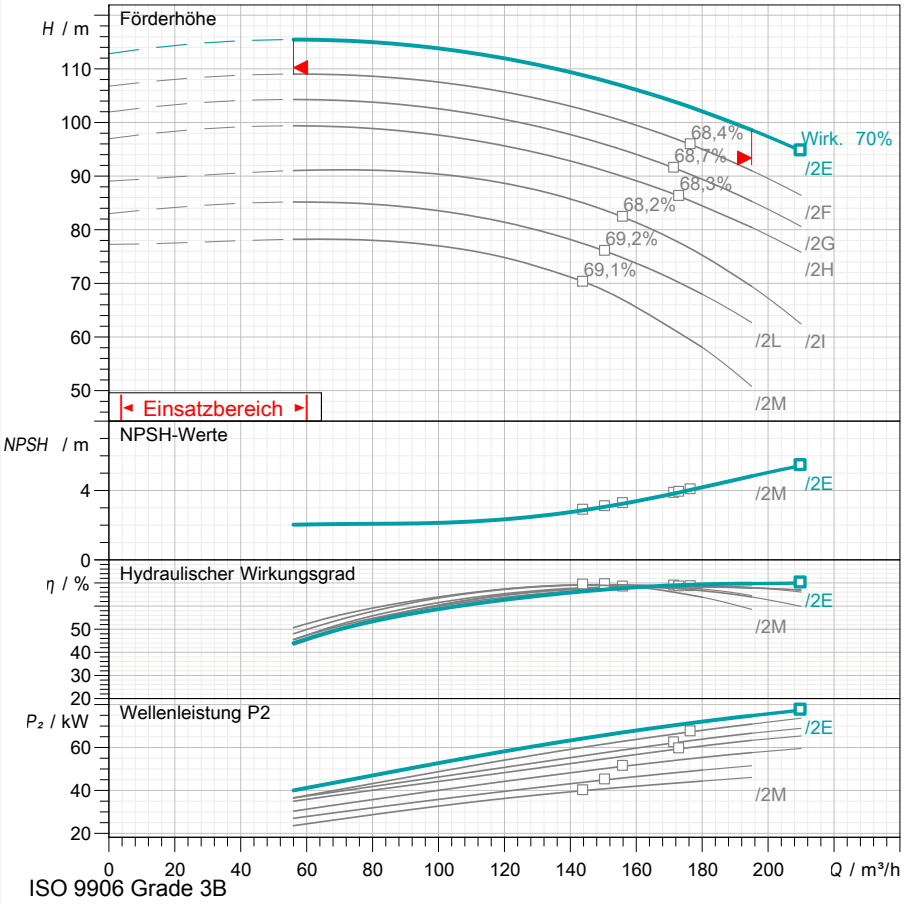

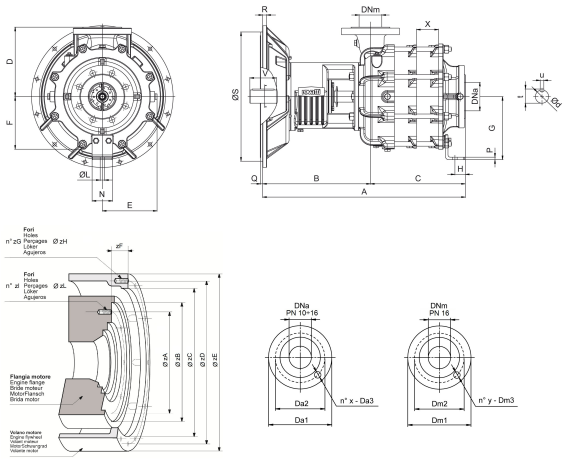

Abmessungen in				mm	Gesamtgewicht				242 kg
DNa	125	Dm3	19	G	280	X	125	zD	428,6
DNm	100	y	8	H	38	d	48	zE	451
Da1	250	A	690	L	18	t	51,5	zF	61,61
Da2	210	B	410	N	160	u	14	zG	12
Da3	19	C	280	P	8	V	98	zH	M10
x	8	D	400	Q	6	zA	244,5	zI	6
Dm1	220	E	273	R	15	zB	263,5	zL	M10
Dm2	180	F	284	S	409,6	zC	409,6		

Betriebsdatenvorgabe	
Fördermenge	
Gesamtförderhöhe	
Fördergut	Reinstwasser
Aufstellungsart	<Einzelpumpe>

Betriebsdaten der Pumpe	
Bauart	F34K125/2E
Laufrad Ø	
Drehzahl	1600 1/min
Förderstrom	
Förderhöhe	
Wellenleistung P2	
Wirkungsgrad	
Nullförderhöhe (Q=0)	113 m
Rückschlagventilverluste	

Koppeln des Motors	
Flansch	SAE 3
Schwungrad	8"

Einsatzbedingungen	
Max. Starts/Stunde	
Max. Betriebsdauer bei Q=0	2 min
Max. Gehald an Feststoffen	40 g/m³
Max. Temperatur der gepumpten Flüssigkeit	90 °C
Max. Dichte	998 kg/m³
Max. Viskosität	1 mm²/s

Werkstoffe	
Lagerbock	Grauguss
Welle	Stahl
Twinner system®	Edelstahl
Stopfbuchse	Synthetikfasern
Wellenschutzbuchse	Chromstahl
Laufrad	Grauguss
Pumpengehäuse	Grauguss
Ummantelung Diffusor	Grauguss
Diffusor	Grauguss
Schleissring	Grauguss
Spannstange	Stahl
Saugkörper	Grauguss
Flansch	Sphäroguss

rovatti pompe

Rovatti A. & Figli Pompe SpA
42042 FABBRICO (Reggio Emilia) - ITALIA
Tel. +39 0522 665000 Fax +39 0522 665020
E-mail info@rovatti.it - www.rovatti.it

Kennlinien

F34K125/2E

Leistungsbereich				
Drehzahl		1600 1/min	Dichte	998 kg/m³
Förderstrom	Min.	56 m³/h	Viskosität	1 mm²/s
	Max.	195 m³/h	Temperatur	20 °C
Wirkungsgrad	Max.	210 m³/h	Toleranzen	ISO 9906 Grade 3B

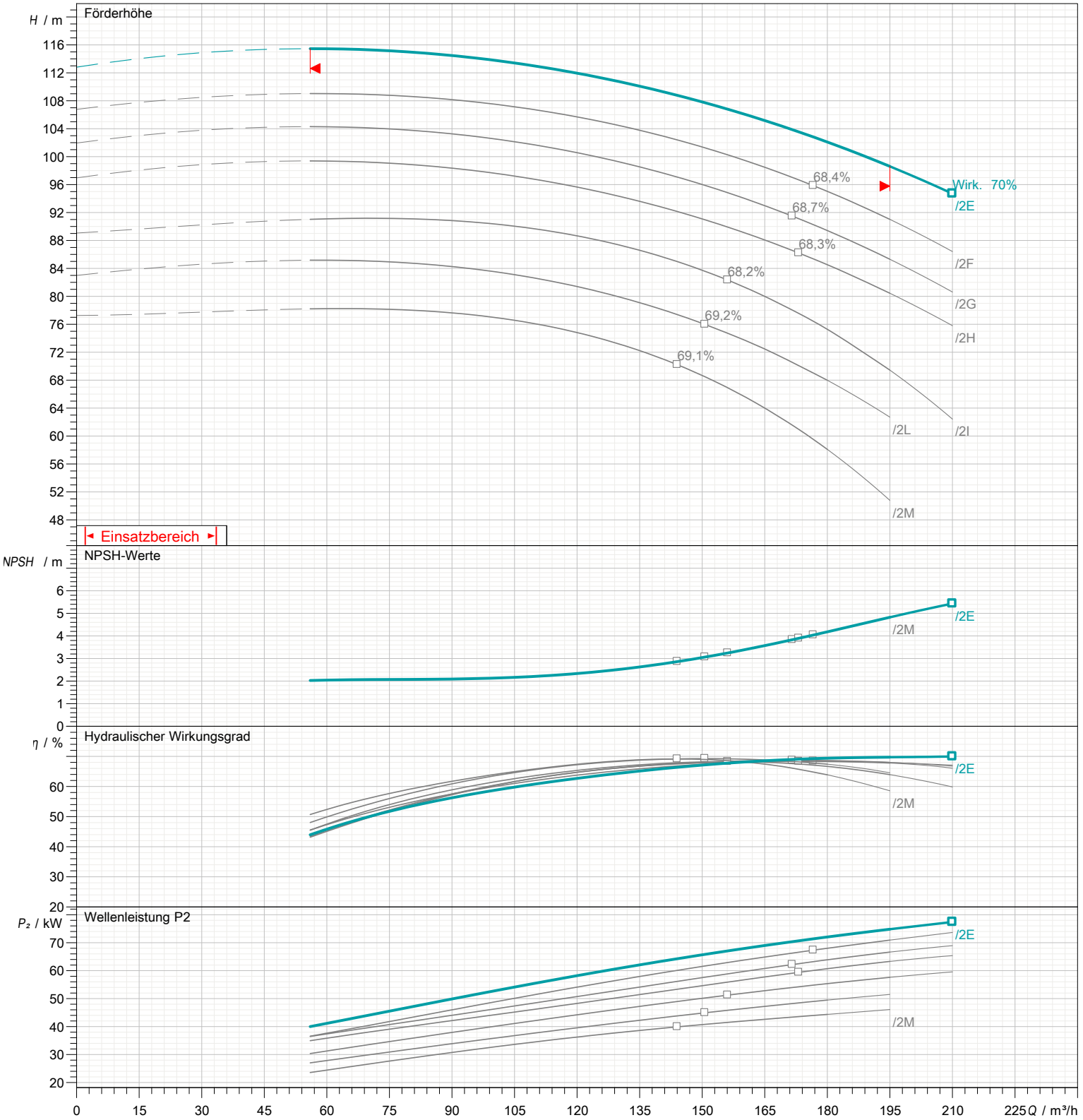

rovatti pompe

Rovatti A. & Figli Pompe SpA
42042 FABBRICO (Reggio Emilia) - ITALIA
Tel. +39 0522 665000 Fax +39 0522 665020
E-mail info@rovatti.it - www.rovatti.it

Aufstellvarianten

F34K125/2E

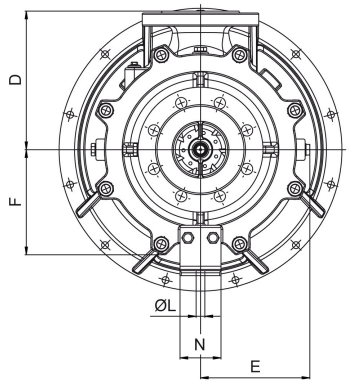

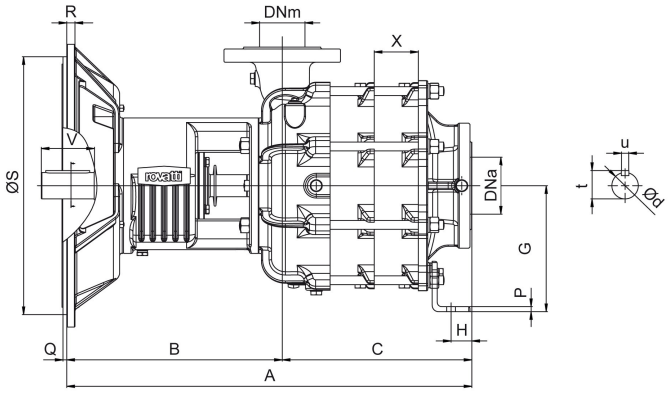

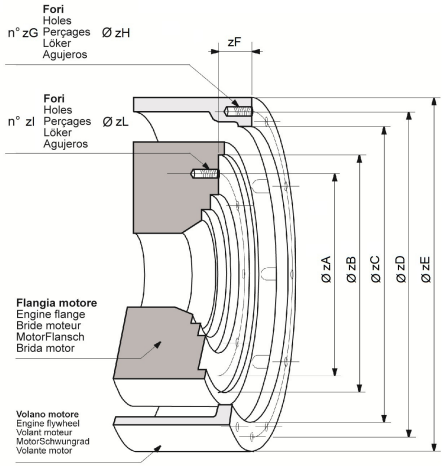

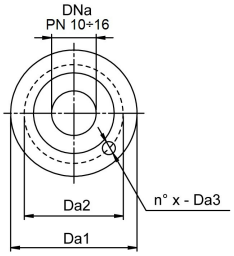

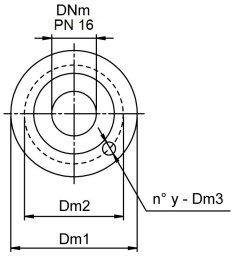

Abmessungen in		mm	Gesamtgewicht		242 kg
DNa	125	Q	6		
DNm	100	R	15		
Da1	250	S	409,6		
Da2	210	X	125		
Da3	19	d	48		
x	8	t	51,5		
Dm1	220	u	14		
Dm2	180	V	98		
Dm3	19	zA	244,5		
y	8	zB	263,5		
A	690	zC	409,6		
B	410	zD	428,6		
C	280	zE	451		
D	400	zF	61,61		
E	273	zG	12		
F	284	zH	M10		
G	280	zl	6		
H	38	zL	M10		
L	18				
N	160				
P	8				