BAUER

FOR A GREEN WORLD

Die Pumpen mit der famosen Leistung

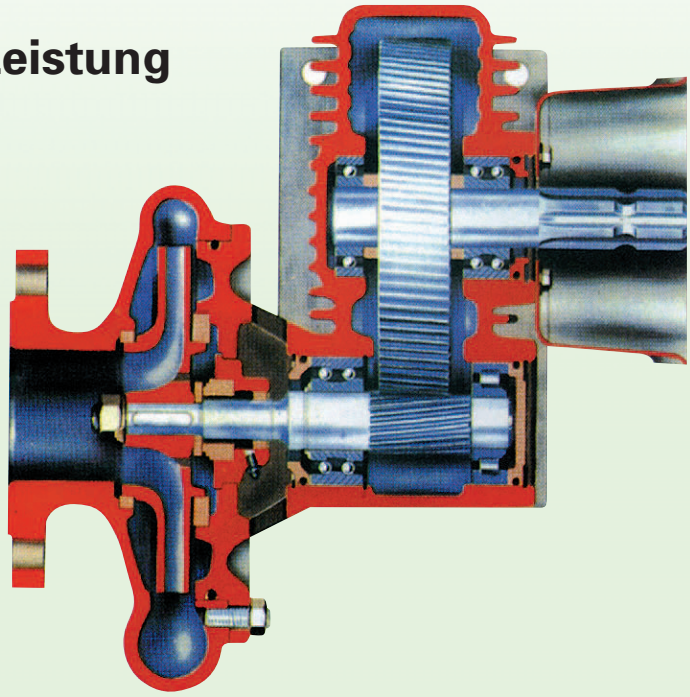

• BAUER baut seit über 65 Jahren Pumpen für Wasser, Abwasser und Dickstoffe. Langjährige Erfahrung und kontinuierliche Entwicklungsarbeit gewährleisten optimale Leistung und Top-Qualität. Die Typenreihe FAMOS hat sich in der Landwirtschaft, speziell im Beregnungsbetrieb, bestens bewährt.

• Die sinnvolle Leistungsabstufung der Typenreihe FAMOS gewährleistet einen optimalen Einsatz. Sowohl bei Beregnungsmaschinen, wo Drücke bis zu 12 bar benötigt werden, als auch bei Beregnungsanlagen (Rohre – Regner), mit Fördermengen bis zu 150 m^3/h.

• Guter Wirkungsgrad und hohe Wirtschaftlichkeit. Dies wird bei BAUER FAMOS Pumpen durch die optimale Form des Spiralgehäuses, durch ein exakt bearbeitetes Laufrad, durch kugelgelagerte Wellen und durch ein technisch ausgereiftes Getriebe mit schräg verzahnten Zahnradpaarungen erreicht.

• Hochwertige Materialien, von qualifizierten Fachkräften verarbeitet, geben der BAUER FAMOS Pumpe jene lange Lebensdauer, die von einer guten Pumpe gefordert wird.

• BAUER FAMOS Pumpen sind bedienungsfreundlich. Die Gleitringdichtung ist wartungsfrei und verhindert, dass beim Ansaugen Luft eindringt. Es ist daher kein Nachstellen oder Auswechseln der Stoffbüchsenpackung notwendig. Auch stört kein lästiger Wasseraustritt an der Wellenabdichtung den Pumpbetrieb. Das ölgefüllte Getriebe ist für den schwierigen Betrieb in der Landwirtschaft bestens geeignet.

Leistungsübersicht

Type FAMOS		III 60	IV 80	V 100
Zapfwellendrehzahl	bis min^{-1}	540	540	540
Förderstrom	bis m^3/h	80	90	150
Förderhöhe	bis m	85	120	85
Sauganschluss	DN	65	80	100
Druckanschluss	DN	50	65	80
Gewicht	kg	48	73	63

Druck- und Förderstrombereich

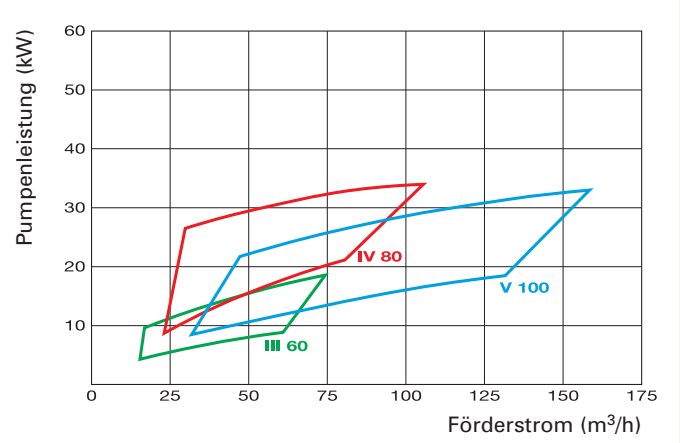

Die Motorleistung muss um ca. 30 – 35% höher sein als die Pumpenleistung. Die Zapfwellenleistung entspricht der erforderlichen Pumpenleistung.

Leistungs- und Förderstrombereich

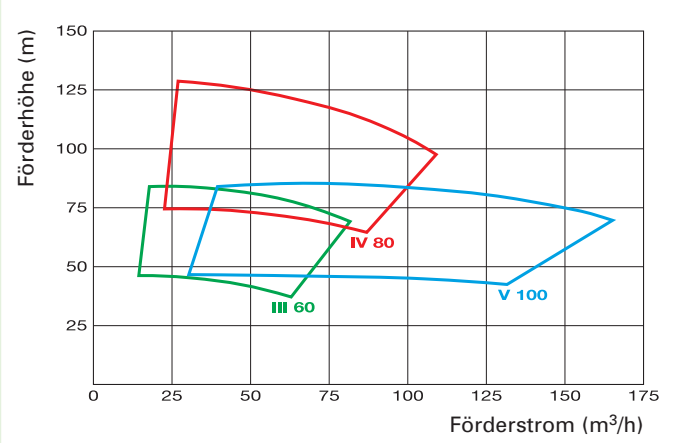

Die obere Abgrenzung des Kennfeldes entspricht der max. Antriebsdrehzahl von 540 min^{-1}.

Röhren- und Pumpenwerk BAUER GmbH, 8570 Voitsberg, Austria
Tel. +43 3142 200-0, Fax +43 3142 200-320 / -340, sales@bauer-at.com
www.bauer-at.com

For more than 75 YEARS BAUER Since 1930

Technische Änderungen vorbehalten / FAMOS / 03 2008 d